Novatech
new biotechnology for life
a bess group company

BRONCHOSCOPE RIGIDE DUTAU-NOVATECH®

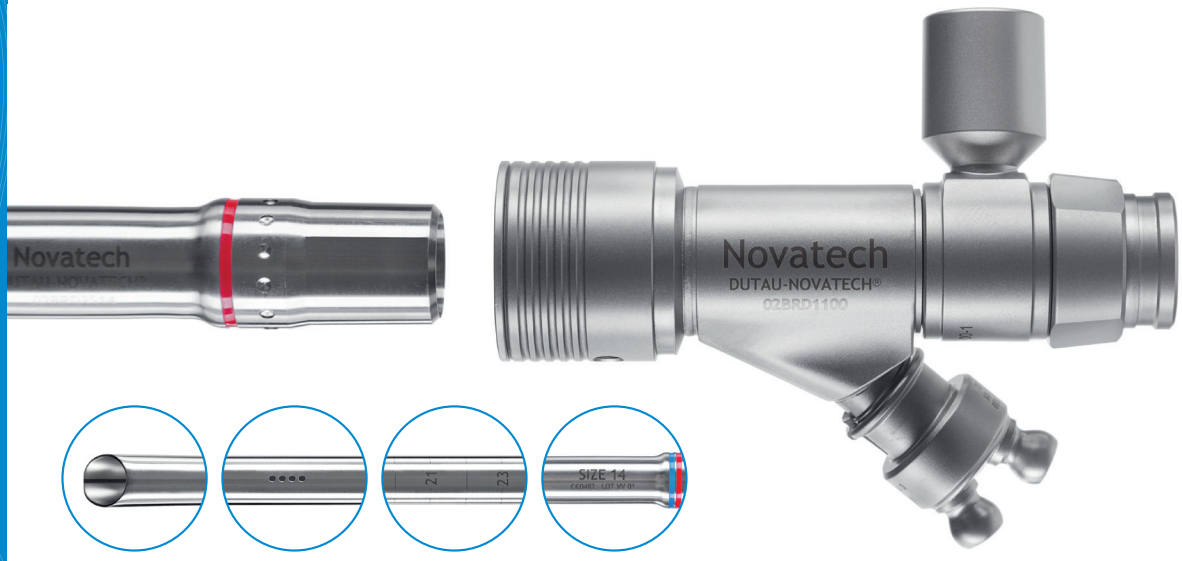

BRONCHOSCOPE RIGIDE DUTAU-NOVATECH®

BRONCHOSCOPE RIGIDE DUTAU-NOVATECH®

Le bronchoscope modulaire DUTAU-NOVATECH® est utilisé dans la bronchoscopie interventionelle, réunissant des caractéristiques innovantes pour un maniement plus facile et une large compatibilité avec d'autres instruments essentiels pour la bronchoscopie.

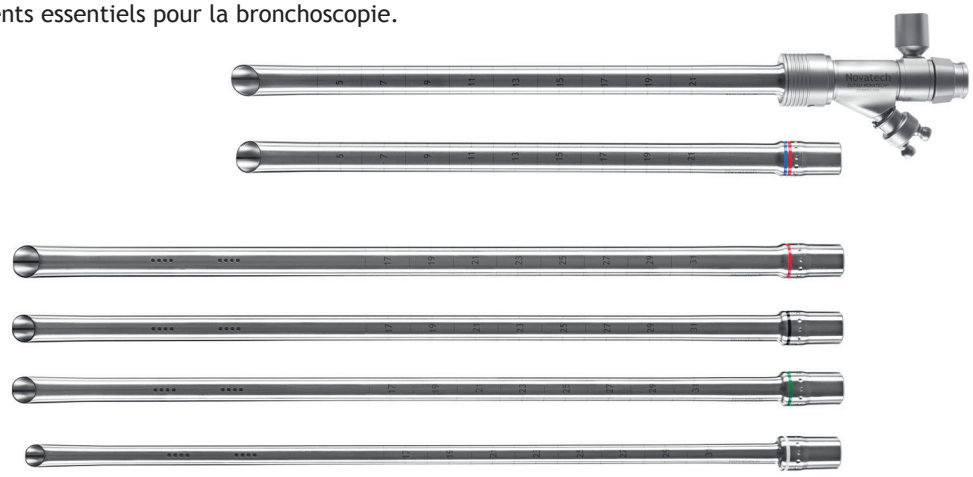

Le tube court de trachéoscopie (taille 14) peut être utilisé pour l'intubation.
Les tubes de bronchoscopie de diamètre plus petit (taille ≤ 12) peuvent être insérés à travers le trachéoscope évitant ainsi une réintubation.

CARACTÉRISTIQUES

Système

- Système modulaire avec une embase universelle et des tubes interchangeables
- Compatible avec le système de pose-prothèse TONN™/ NOVATECH de codage couleur correspondant pour faciliter la pose de stents trachéo-bronchiques en silicone (GSS™ et DUMON®)
- Compatible avec des instruments KARL STORZ pour la bronchoscopie rigide (par ex. pinces optiques)
- Bon rapport diamètre interne/externe pour échanges de gaz optimisés
- Entièrement démontable pour faciliter un retraitement selon un standard d'hygiène optimisé

Le système d'anesthésie (ISO) se fixe directement sur le bout proximal de tous les tubes.

Embase

- Fixation rapide et simple des tubes à l'embase par encliquetage
- Les tubes peuvent être fixés confortablement dans différentes positions de rotation
- Element de ventilation rotatif évitant l'enchevêtrement de tubes
- Port latéral double entrée, p. ex. pour l'introduction simultanée d'une fibre laser et d'une canule d'aspiration
- Embase courte pour une longueur opérationnelle optimisée

Tubes

- Tubes disposant d'une connexion ISO pour fixer directement le connecteur d'anesthésie
- Tubes gradués, d'un coté pair, de l'autre impair, facilitant la mesure de la sténose
- Une marque située à l'intérieur de l'extrémité du tube facilite l'identification du plus long côté du tube après avoir effectué une rotation.

BRONCHOSCOPE RIGIDE DUTAU-NOVATECH®

Novatech
new biotechnology for life

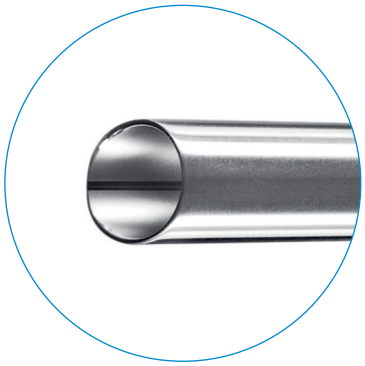

Une marque située à l'intérieur de l'extrémité du tube facilite l'identification du plus long côté du tube après avoir effectué une rotation.

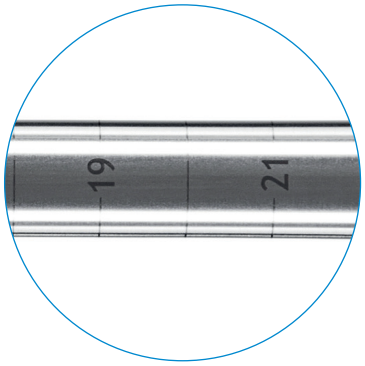

Tubes gradués, d'un coté pair, de l'autre impair, facilitant la mesure de la sténose

Tubes de bronchoscopie de taille 9 à 14. Tubes dotés d'un code couleur et dont la taille est clairement indiqué. Une bague bleue supplémentaire indique un tube de courte longueur (trachéoscope).

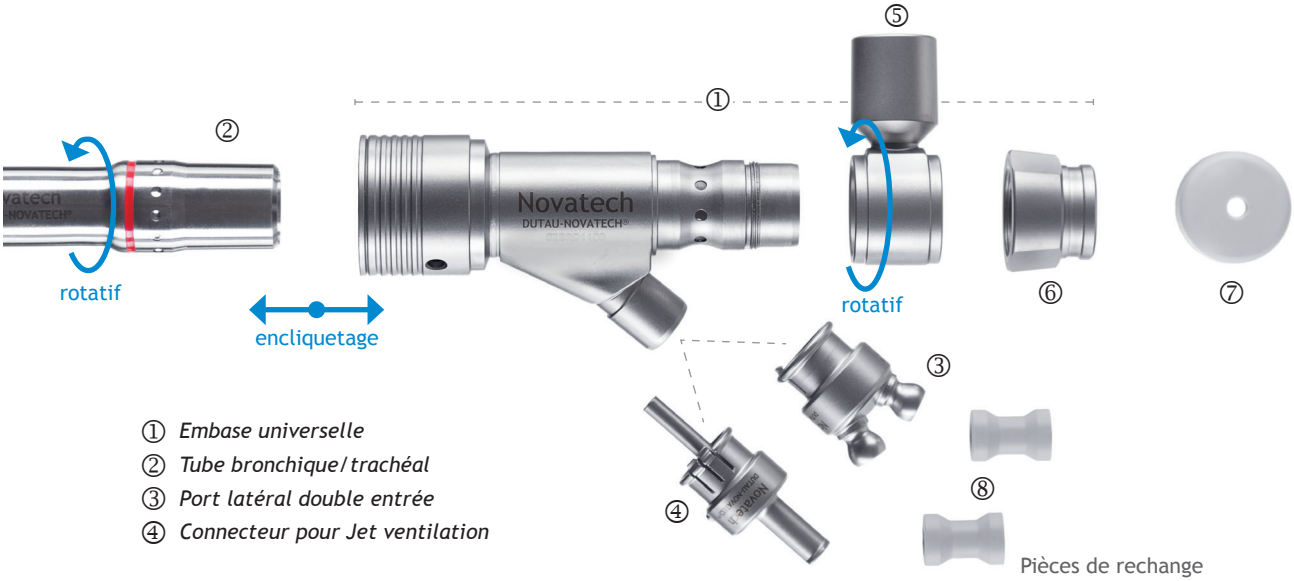

① *Embase universelle*
② *Tube bronchique/trachéal*
③ *Port latéral double entrée*
④ *Connecteur pour Jet ventilation*

Pièces de rechange
⑤ *Elément de ventilation*
⑥ *Support axial*
⑦ *Bouchon axial* } *disponible avec ouvertures de diamètres différents*
⑧ *Bouchon lateral* }

REF	Description	Codage couleur	DI / DE (mm)	Longueur (cm)
02BRD1100	Embase universelle			
02BRD2514	Tube trachéal, taille 14	bleu/rouge	13 / 14	25
02BRD3514	Tube bronchique, taille 14	rouge	13 / 14	35
02BRD3512	Tube bronchique, taille 12	noir	10,7 / 12	35
02BRD3511	Tube bronchique, taille 11	vert	10,5 / 11,2	35
02BRD3509	Tube bronchique, taille 9	blanc	8,5 / 9,2	35
02BRD1120	Port latéral double entrée			
02BRD1110	Connecteur pour Jet ventilation			

PRODUITS COMPLÉMENTAIRES

POSE-STENT TONN™/NOVATECH

Facile à manier, le système **TONN™/NOVATECH** est disponible en quatre tailles (bleu, rouge, vert et blanc), pour permettre le placement de stents de différentes tailles : diamètre extérieur jusqu'à 20 mm et longueur jusqu'à 160 mm (stents en Y).
En outre, le placement des stents en Y est facilité. La position de la branche principale peut être déterminée avant l'introduction, réduisant ainsi considérablement le risque d'un mauvais placement et d'endommagement du stent.
Le Pose-stent TONN™/NOVATECH est entièrement compatible avec le Brochoscope DUTAU-NOVATECH®.

Stents trachéobronchiques en silicone NOVATECH® GSS™ et DUMON®

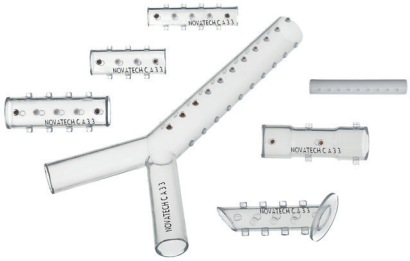

Le stent **NOVATECH® GSS™** Gold Studded Stent représente une innovation décisive par rapport au fameux stent **DUMON®**. Il est fabriqué en silicone implantable de grade médical, transparent avec des picots remplis d'or et de sulfate de baryum, combinant ainsi une bonne visibilité aux rayons X et un contrôle endoscopique optimisé.
Le placement est fait à l'aide du bronchoscope DUTAU-NOVATECH® en combinaison avec le pose-prothèses TONN™/NOVATECH.

Le Bronchoscope rigide DUTAU-NOVATECH® est issu d'une étroite collaboration avec Dr Hervé DUTAU, France.

NOVATECH SA, La Ciotat, France

Les produits dans ce catalogue sont marqués CE.

CA008FR-03
02/2015

Novatech
new biotechnology for life
a bess group company

Novatech SA
Société anonyme au capital de 160.000 € • 398 941 260 RCS MARSEILLE
TVA CEE FR59398941260 • certifiée selon EN ISO 13485
Siège social / Adresse postale :
Z.I. Athélia III — 1058, Voie Antiope • F-13705 LA CIOTAT CEDEX, FRANCE
Tel + 33 (0) 442 98 15 60 • Fax +33 (0) 442 98 15 63
info@novatech.fr • www.novatech.fr